Instruction de prise de mesure pour un store intérieur en aluminium 16 mm/25 mm

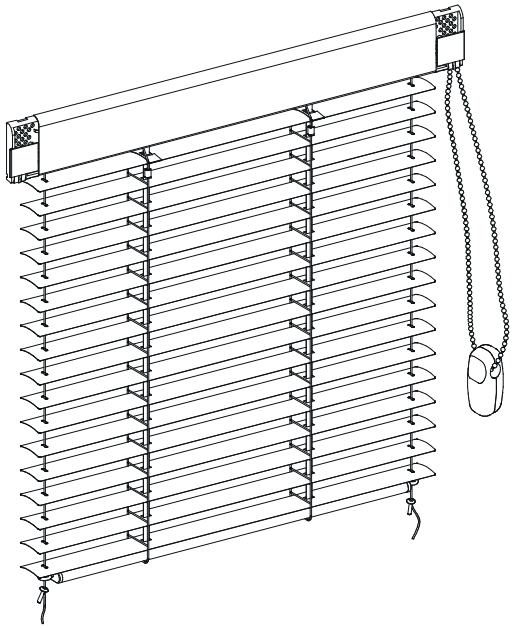

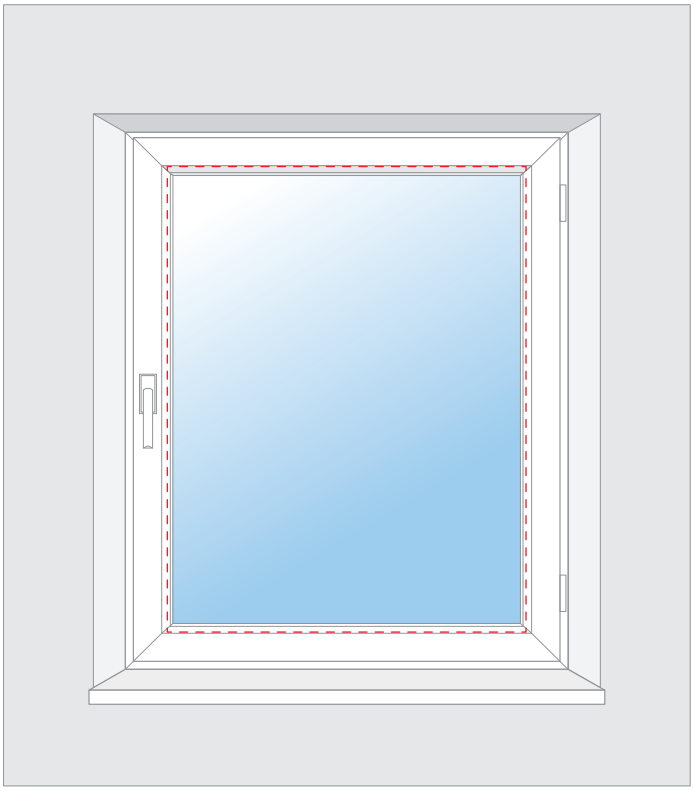

Zone de pose à la parclose

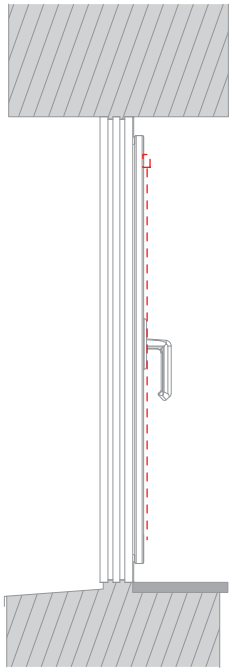

www.domondo.fr
magasin@domondo.fr
tel.: +33 980 091 014

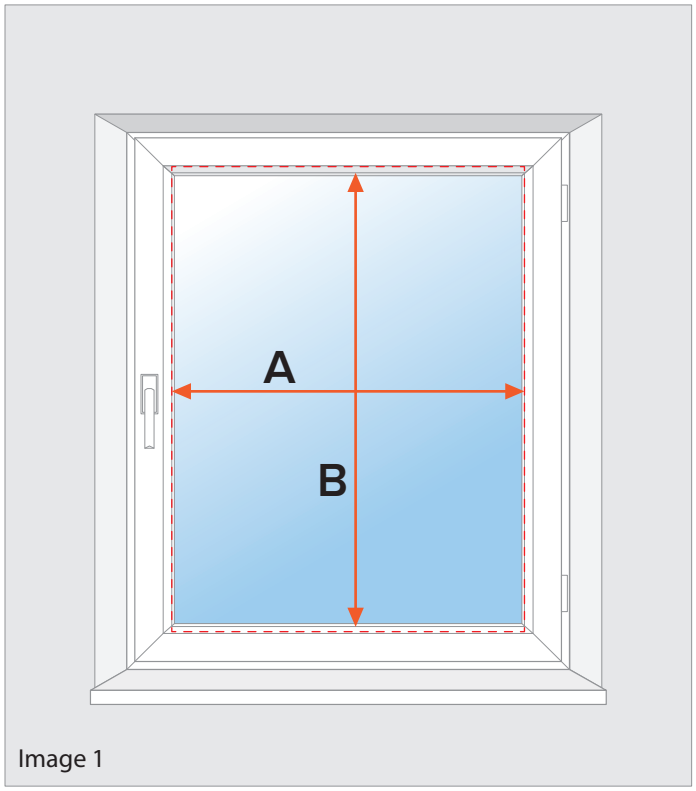

Image 1

Prise de mesure pour pose à la parclose

Insérez les dimensions en millimètres (mm)

Afin de saisir les dimensions les plus précises, mesurez la largeur et la hauteur de la vitre avec l'épaisseur du joint d'étanchéité (image. 2)

Lorsque vous insérez la largeur souhaitée dans le configurateur, insérez la mesure saisie diminuée de 2 mm :

largeur = A - 2mm

Exemple:
700 - 2 = 698mm

Lorsque vous insérez la largeur souhaitée dans le configurateur, insérez la mesure saisie diminuée de 2 mm :

hauteur = B - 2mm

Exemple:
1300 - 2mm = 1298mm

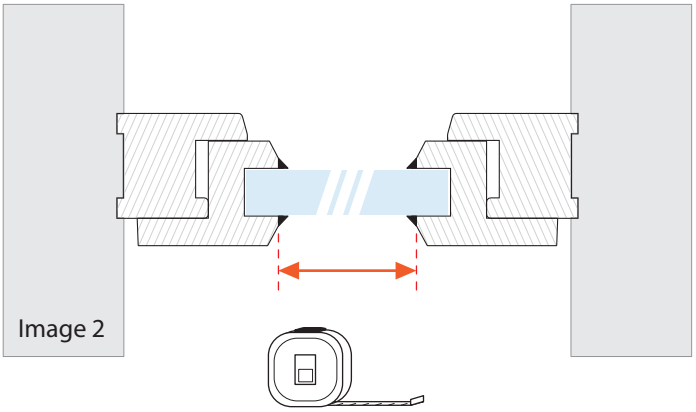
Image 2