Instruction de prise de mesure pour un volet roulant extérieur

Types de fixations

Zone de pose au mur

Zone de pose en tableau

Zone de montage sur le cadre de fenêtre

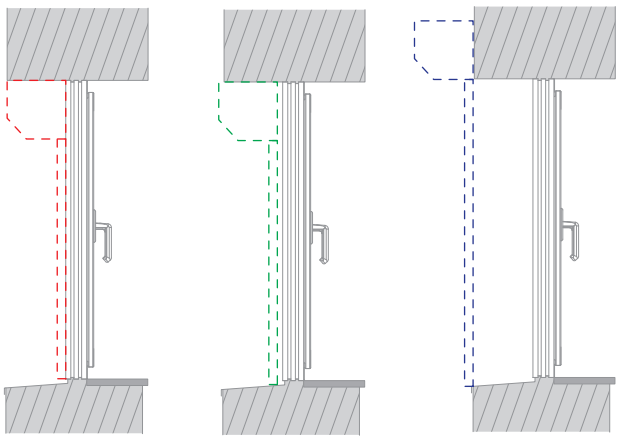

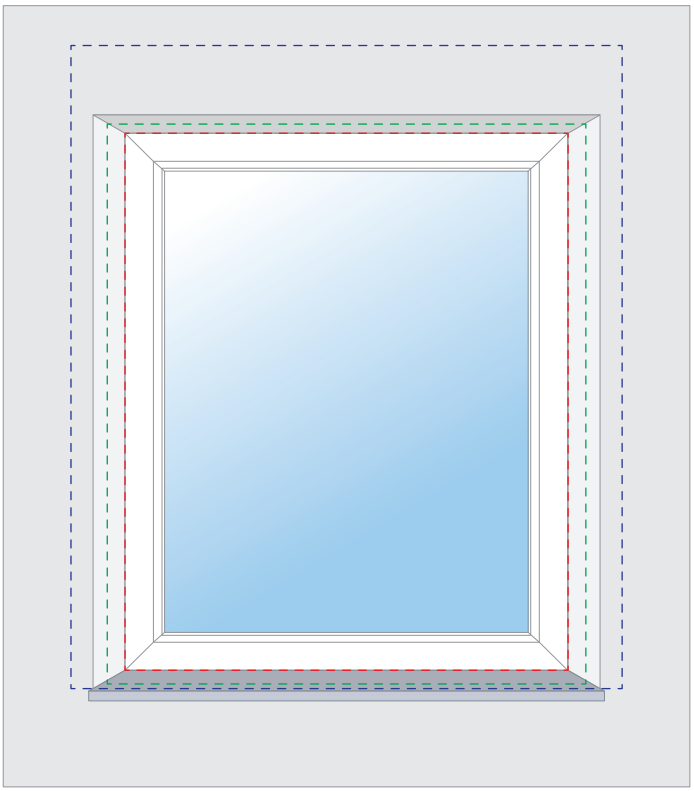

Table des matières :

Mesures 2
Formes et dimensions des coffres 5
Types et tailles de coulisses 10
Tailles maximales des volets roulants selon le profilé 11

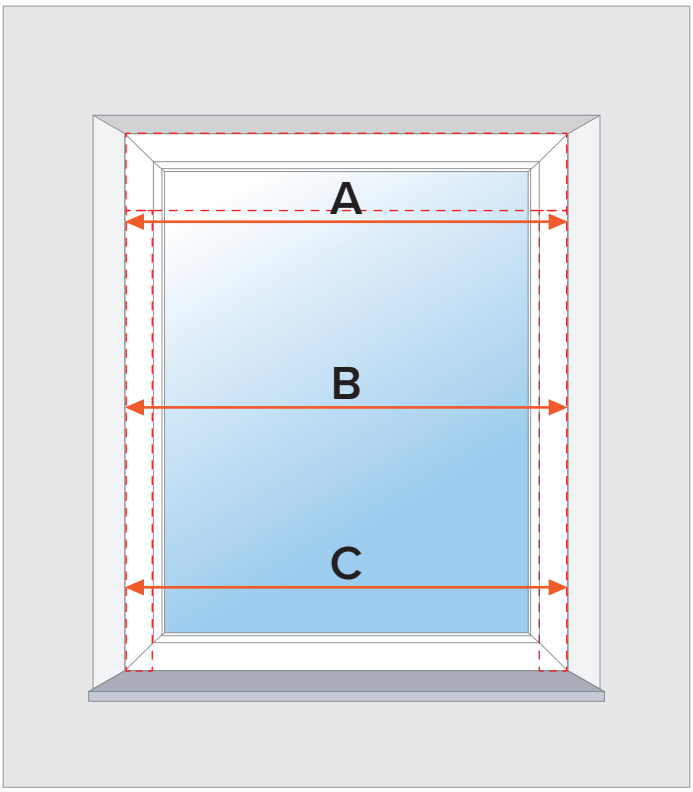

Prise de mesure pour le montage sur le cadre de fenêtre

Insérez les dimensions en millimètres (mm)

Afin de saisir les mesures les plus précises, nous recommandons de mesurer la largeur du cadre à au moins trois endroits, sur différents niveaux.

Lorsque vous insérez la largeur souhaitée dans le configurateur, insérez la mesure saisie la plus basse, diminuée de 4 mm (2 mm sur chaque côté) :

largeur = min(A, B, C) - 4mm

Exemple :
min(1400, 1402, 1401) - 4 = 1400 - 4 = 1396mm

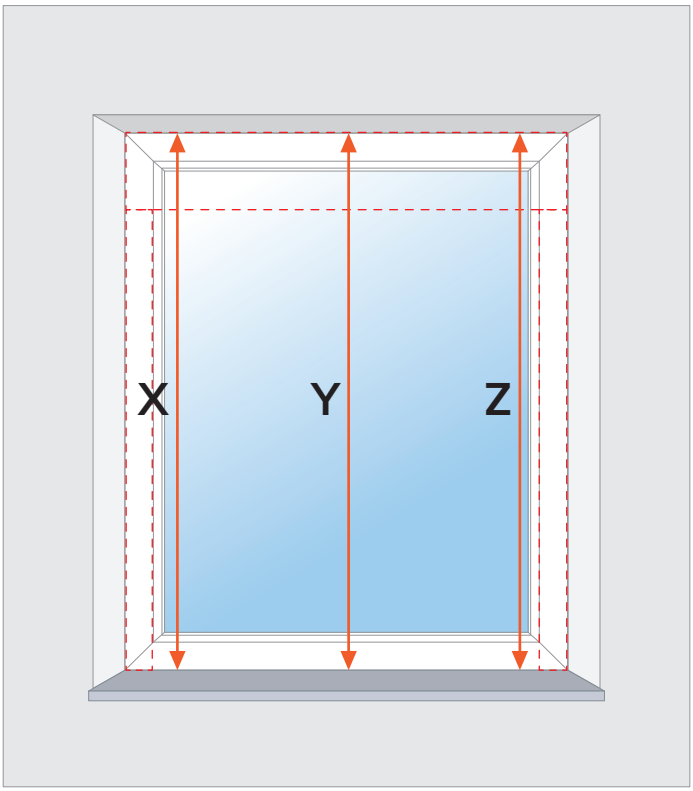

Lorsque vous insérez la hauteur souhaitée dans le configurateur, insérez la mesure saisie la plus basse :

hauteur = min(X, Y, Z)

Exemple :
min(1602, 1607, 1601) = 1601mm

Vous pouvez contrôler la hauteur du volet par découpage des coulisses.

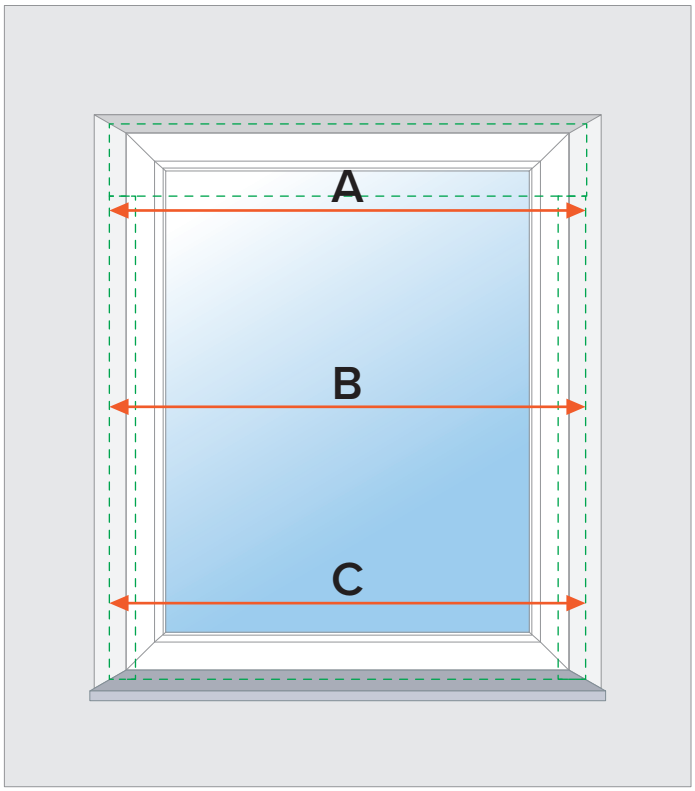

Prise de mesure pour pose en tableau

Insérez les dimensions en millimètres (mm)

Afin de saisir les mesures les plus précises, nous recommandons de mesurer la largeur du cadre à au moins trois endroits, sur différents niveaux.

Lorsque vous insérez la largeur souhaitée dans le configurateur, insérez la mesure saisie la plus basse, diminuée de 4 mm (2 mm sur chaque côté) :

largeur = min(A, B, C) - 4mm

Exemple :
min(1400, 1402, 1401) = 1400 - 4 = 1396mm

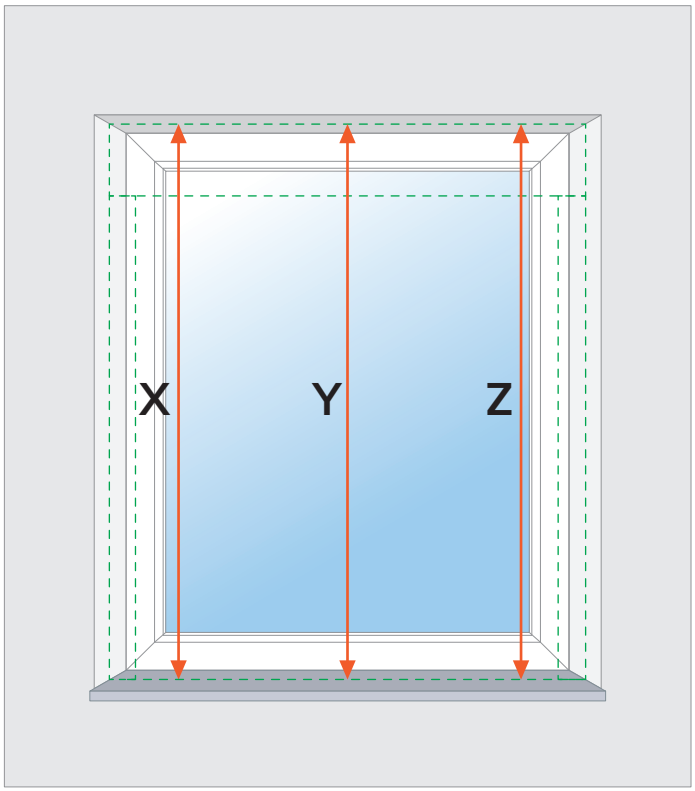

Lorsque vous insérez la hauteur souhaitée dans le configurateur, insérez la mesure saisie la plus basse :

hauteur = min(X, Y, Z)

Exemple :
min(1602, 1607, 1601) = 1601 mm

Vous pouvez contrôler la hauteur du volet par découpage des coulisses.

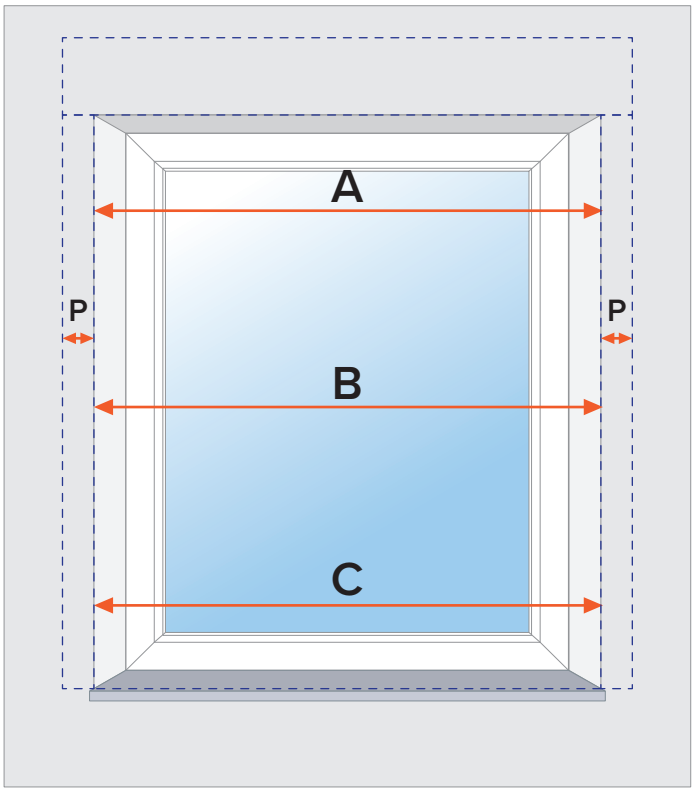

Prise de mesure pour l'installation au mur

Insérez les dimensions en millimètres (mm)

Afin de saisir les mesures les plus précises, nous recommandons de mesurer la largeur du châssis à au moins trois endroits, sur différents niveaux.

Lorsque vous insérez la largeur souhaitée dans le configurateur, insérez la mesure moyenne saisie augmentée de la largeur des coulisses. Une coulisse standard PP53 a une largeur de 53mm, donc si vous ne choisissez pas une autre coulisse, ajoutez 106mm :

$$\textbf{largeur} = \frac{A + B + C}{3} + 2\ P$$

Exemple :

$$\frac{1400 + 1402 + 1401}{3} + 2 \times 53 = 1401 + 106 =$$

$$= 1507\text{mm}$$

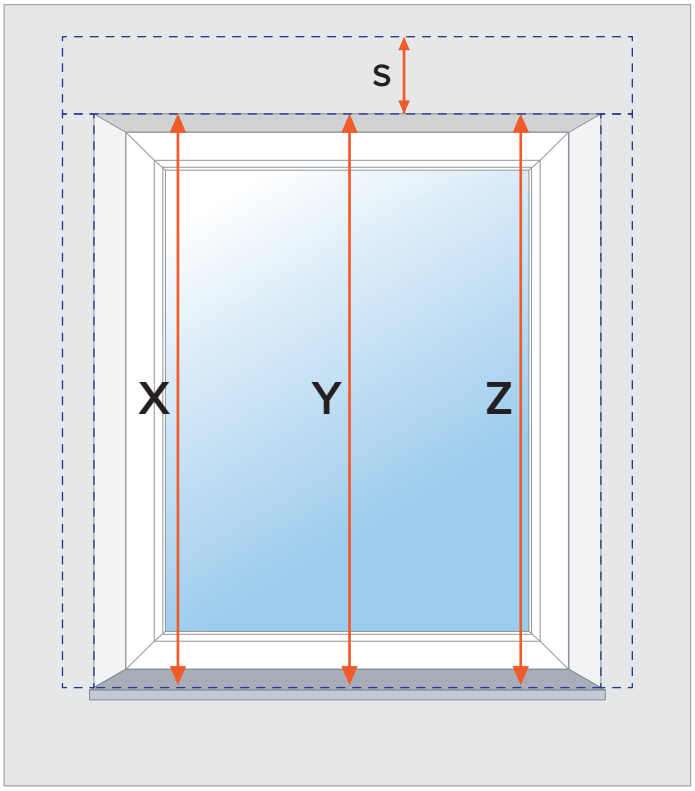

Lorsque vous insérez la hauteur souhaitée dans le configurateur, insérez la mesure moyenne saisie augmentée de la hauteur du coffre.

$$\textbf{hauteur} = \frac{X + Y + Z}{3} + S$$

Exemple :
Coffre à pan coupé 45°, volet en aluminium

$$\frac{1300 + 1302 + 1301}{3} + 167 = 1301 + 167 =$$

$$= 1468\text{mm}$$

Vous trouverez les dimensions des coffres et des coulisses aux pages 5-10.

Formes et dimensions des coffres à pan coupé 45°

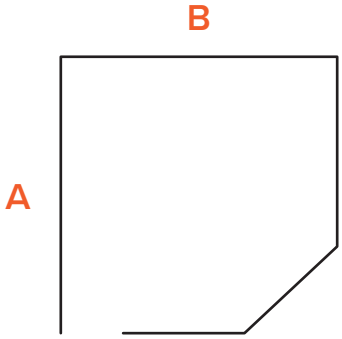

Volets en aluminium

Pour les volets à contrôle manuelle

TYPE	A	B	Hauteur du volet roulant
125	128mm	125mm	à 1240mm
137	139mm	137mm	à 1560mm
150	153mm	150mm	à 1960mm
165	167mm	165mm	à 2390mm
180	183mm	180mm	à 2950mm
205	207mm	205mm	à 4330mm

Pour les volets à contrôle électrique

TYPE	A	B	Hauteur du volet roulant
125	128mm	125mm	-
137	139mm	137mm	à 1490mm
150	153mm	150mm	à 1820mm
165	167mm	165mm	à 2280mm
180	183mm	180mm	à 2790mm
205	207mm	205mm	à 4220mm

Volets PVC

Pour les volets à contrôle manuelle

TYPE	A	B	Hauteur du volet roulant
125	128mm	125mm	à 1440mm
137	139mm	137mm	à 1890mm
150	153mm	150mm	à 2230mm
165	167mm	165mm	à 2610mm
180	183mm	180mm	à 3100mm
205	207mm	205mm	à 4550mm

Pour les volets à contrôle électrique

TYPE	A	B	Hauteur du volet roulant
125	128mm	125mm	-
137	139mm	137mm	à 1780mm
150	153mm	150mm	à 2160mm
165	167mm	165mm	à 2390mm
180	183mm	180mm	à 3060mm
205	207mm	205mm	à 4110mm

Formes et dimensions des coffres en quart de rond

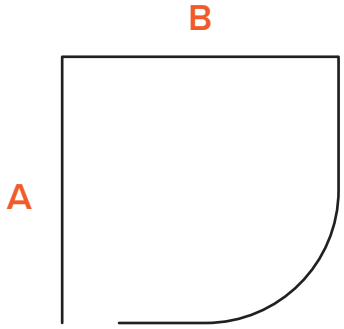

Volets en aluminium

Pour les volets à contrôle manuelle

TYPE	A	B	Hauteur du volet roulant
137	139mm	137mm	à 1560mm
150	153mm	150mm	à 1960mm
165	167mm	165mm	à 2390mm
180	183mm	180mm	à 2950mm
205	207mm	205mm	à 4330mm

Pour les volets à contrôle électrique

TYPE	A	B	Hauteur du volet roulant
137	139mm	137mm	à 1490mm
150	153mm	150mm	à 1820mm
165	167mm	165mm	à 2280mm
180	183mm	180mm	à 2790mm
205	207mm	205mm	à 4220mm

Volets PVC

Pour les volets à contrôle manuelle

TYPE	A	B	Hauteur du volet roulant
137	139mm	137mm	à 1890mm
150	153mm	150mm	à 2230mm
165	167mm	165mm	à 2610mm
180	183mm	180mm	à 3100mm
205	207mm	205mm	à 4550mm

Pour les volets à contrôle électrique

TYPE	A	B	Hauteur du volet roulant
137	139mm	137mm	à 1780mm
150	153mm	150mm	à 2160mm
165	167mm	165mm	à 2390mm
180	183mm	180mm	à 3060mm
205	207mm	205mm	à 4110mm

Formes et dimensions des coffres à pan arrondi

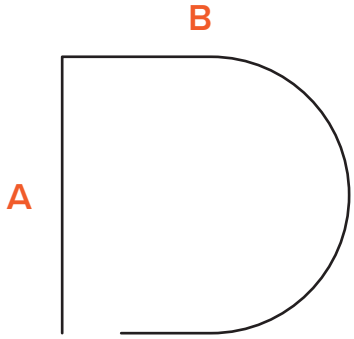

Volets en aluminium

Pour les volets à contrôle manuelle

TYPE	A	B	Hauteur du volet roulant
125	128mm	125mm	à 1240mm
137	139mm	137mm	à 1560mm
150	153mm	150mm	à 1960mm
165	167mm	168mm	à 2390mm
180	183mm	180mm	à 2950mm
205	207mm	205mm	à 4330mm

Pour les volets à contrôle électrique

TYPE	A	B	Hauteur du volet roulant
125	128mm	125mm	-
137	139mm	137mm	à 1490mm
150	153mm	150mm	à 1820mm
165	167mm	168mm	à 2280mm
180	183mm	180mm	à 2790mm
205	207mm	205mm	à 4220mm

Volets PVC

Pour les volets à contrôle manuelle

TYPE	A	B	Hauteur du volet roulant
125	128mm	125mm	à 1440mm
137	139mm	137mm	à 1890mm
150	153mm	150mm	à 2230mm
165	167mm	168mm	à 2610mm
180	183mm	180mm	à 3100mm
205	207mm	205mm	à 4550mm

Pour les volets à contrôle électrique

TYPE	A	B	Hauteur du volet roulant
125	128mm	125mm	-
137	139mm	137mm	à 1780mm
150	153mm	150mm	à 2160mm
165	167mm	168mm	à 2390mm
180	183mm	180mm	à 3060mm
205	207mm	205mm	à 4110mm

Formes et dimensions des coffres à pan coupé 45°, extrudé

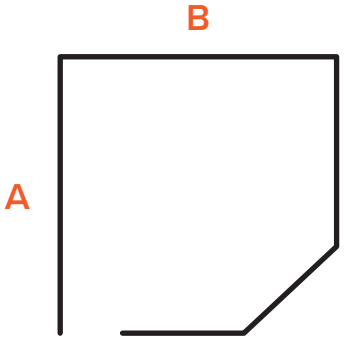

Volets en aluminium

Pour les volets à contrôle manuelle

TYPE	A	B	Hauteur du volet roulant
137	139mm	137mm	à 1560mm
165	167mm	169mm	à 2390mm
180	183mm	180mm	à 2950mm
205	208mm	205mm	à 4330mm

Pour les volets à contrôle électrique

TYPE	A	B	Hauteur du volet roulant
137	139mm	137mm	à 1490mm
165	167mm	169mm	à 2280mm
180	183mm	180mm	à 2790mm
205	208mm	205mm	à 4220mm

Volets PVC

Pour les volets à contrôle manuelle

TYPE	A	B	Hauteur du volet roulant
137	139mm	137mm	à 1890mm
165	167mm	169mm	à 2610mm
180	183mm	180mm	à 3100mm
205	208mm	205mm	à 4550mm

Pour les volets à contrôle électrique

TYPE	A	B	Hauteur du volet roulant
137	139mm	137mm	à 1780mm
165	167mm	169mm	à 2390mm
180	183mm	180mm	à 3060mm
205	208mm	205mm	à 4110mm

Formes et dimensions des coffres à pan arrondi, extrudé

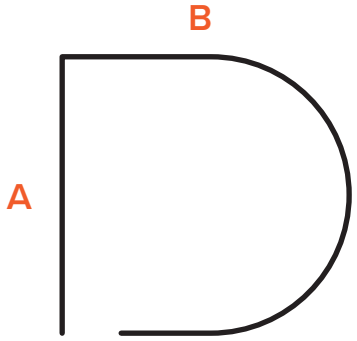

Volets en aluminium

Pour les volets à contrôle manuelle

TYPE	A	B	Hauteur du volet roulant
137	142mm	147mm	à 1560mm
165	175mm	170mm	à 2430mm
180	185mm	190mm	à 3260mm
205	212mm	217mm	à 4370mm

Pour les volets à contrôle électrique

TYPE	A	B	Hauteur du volet roulant
137	142mm	147mm	à 1410mm
165	175mm	170mm	à 2320mm
180	185mm	190mm	à 3140mm
205	212mm	217mm	à 4130mm

Volets PVC

Pour les volets à contrôle manuelle

TYPE	A	B	Hauteur du volet roulant
137	142mm	147mm	à 1820mm
165	175mm	170mm	à 2680mm
180	185mm	190mm	à 3510mm
205	212mm	217mm	à 4590mm

Pour les volets à contrôle électrique

TYPE	A	B	Hauteur du volet roulant
137	142mm	147mm	à 1710mm
165	175mm	170mm	à 2570mm
180	185mm	190mm	à 3360mm
205	212mm	217mm	à 4110mm

Types et tailles de coulisses

PP 45

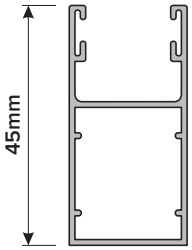

PP 53

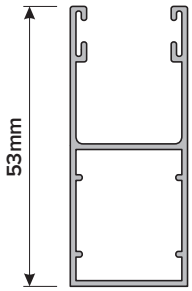

PP 66

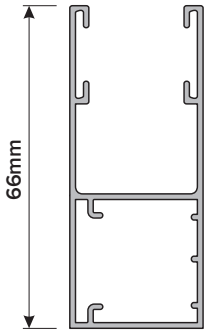

PP 53 ODS

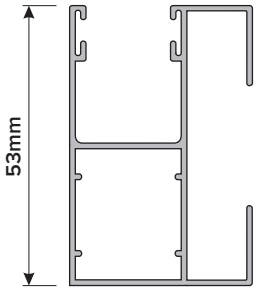

PK 53

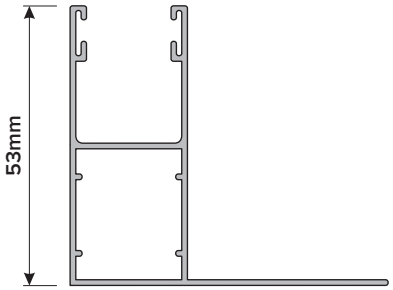

PDO 53

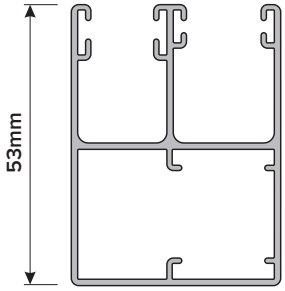

Seulement pour l'option desvolets roulants avec moustiquaire et avec matériau SCREEN

Dimensions maximales du volet selon le profilé

Trouvez une dimension plus grande, puis vérifiez l'étendue de la seconde dimension qui lui correspond.

Exemple :

La largeur exigée du volet est de 2450 mm.

Le profilé PVC de 37 mm n'est pas disponible dans cette taille. Le profilé PVC de 52 mm permet d'acheter un volet roulant de taille 2450x1700 mm.

Profilé PCV 37mm

LARGUEUR À [mm]	MAX. HAUTEUR [mm]
1100	2700
1200	2400
1300	2200
1400	2100
1500	2000
1600	1800

Profilé PCV 52mm

LARGUEUR À [mm]	MAX. HAUTEUR [mm]
1500	2800
1600	2600
1700	2500
1800	2300
1900	2200
2000	2200
2100	2000
2200	1900
2300	1800
2400	1700
2500	1700
2600	1600
2700	1500
2800	1500
2900	1400
3000	1400

Profilé ALU 39mm

LARGUEUR À [mm]	MAX. HAUTEUR [mm]
2000	3000
2100	2800
2200	2700
2300	2600
2400	2500
2500	2400
2600	2300
2700	2200
2800	2100
2900	2000
3000	2000

Profilé ALU 52mm

LARGUEUR À [mm]	MAX. HAUTEUR [mm]
3000	2600
3100	2500
3200	2500
3300	2400
3400	2300
3500	2200
3600	2200
3700	2100