Instruction de pose des stores enrouleurs jour nuit système STANDARD

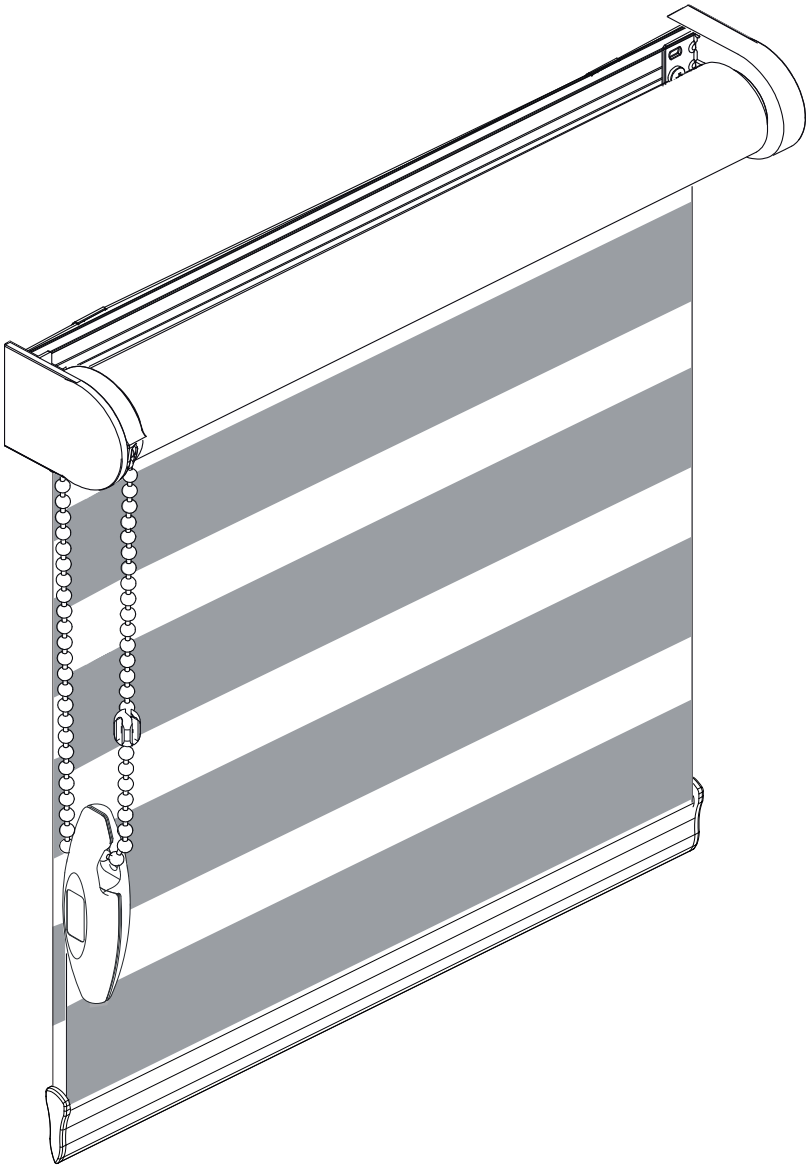

Avertissement

Les cordons, les chaînettes et les sangles à tirer peuvent former une boucle dans laquelle un enfant peut se prendre la tête et s'étrangler. Ils peuvent également l'enrouler autour du cou. Pour éviter tout enchevêtrement et strangulation, gardez les cordes hors de portée des jeunes enfants. Éloignez les lits, les lits d'enfant et les meubles des cordes de volets.

Pose contre le mur

1 *Désigner le lieu d'installation des clips*

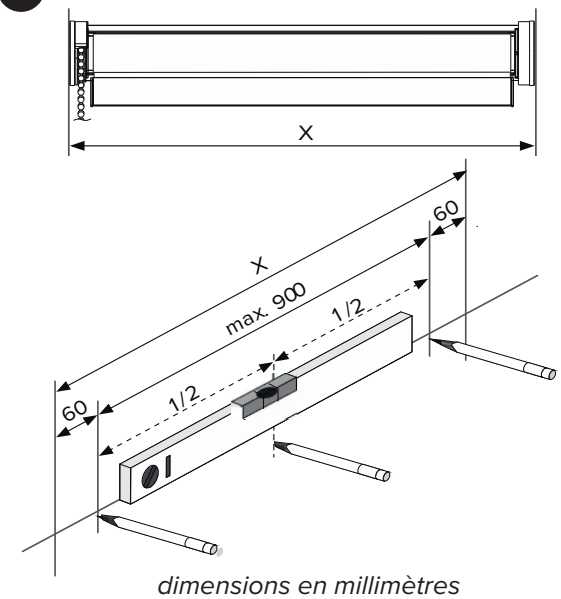

dimensions en millimètres

2 *Visser les clips indiqués dans l'illustration*

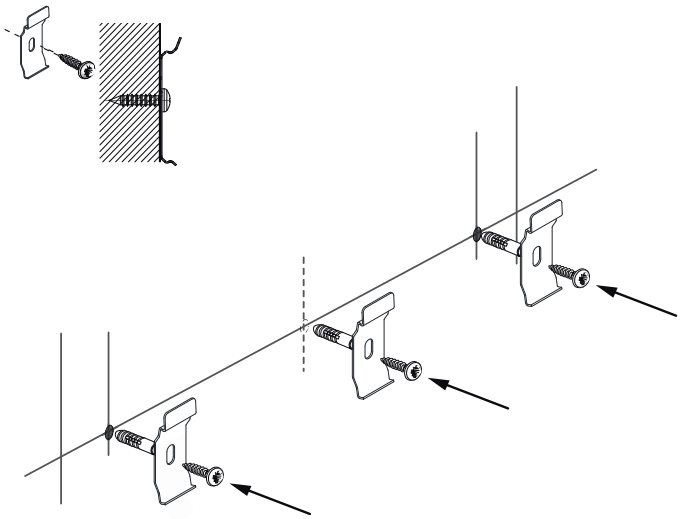

3

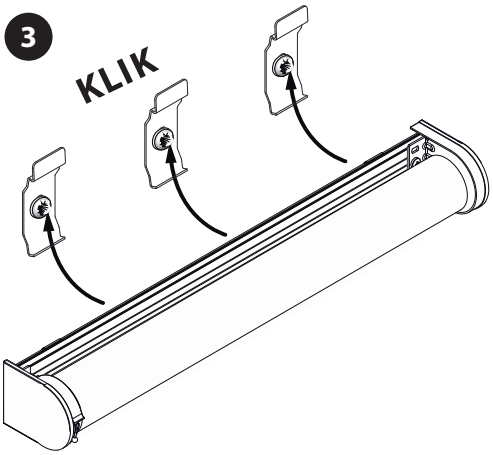
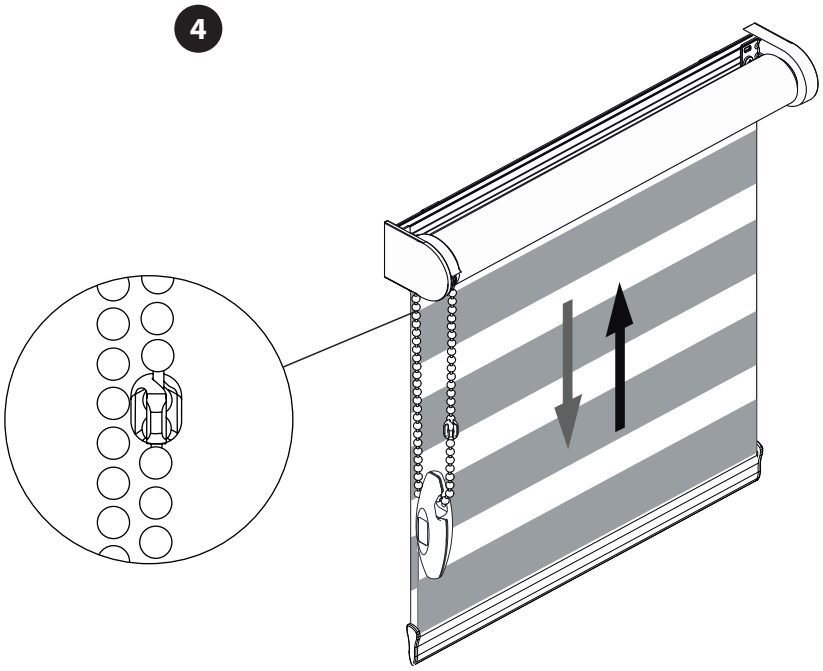
4