Instruction de prise de mesures pour la moustiquaire plissée de fenêtre

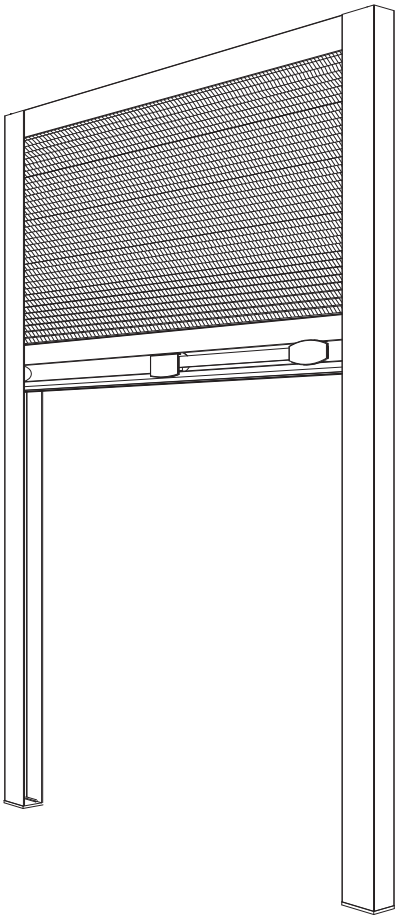

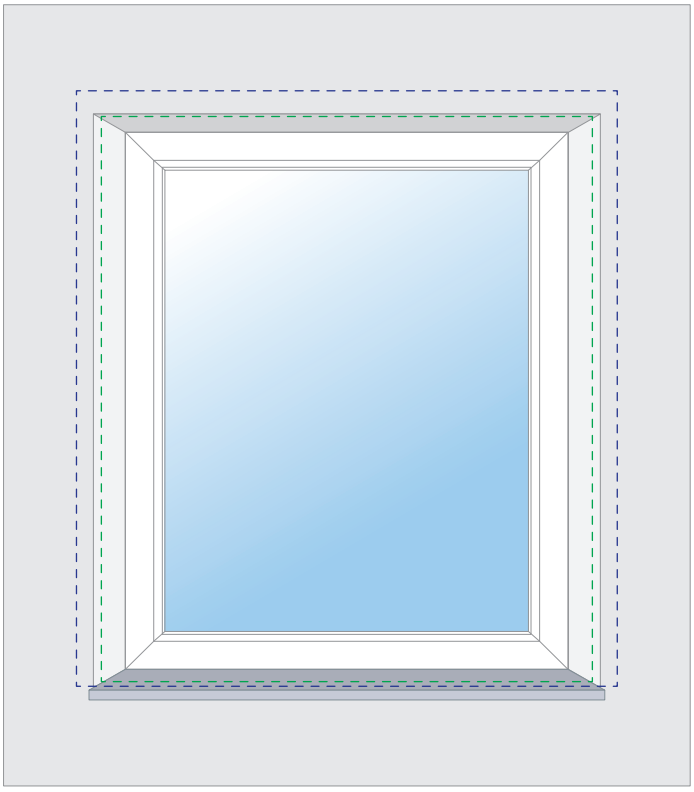

Montage sur le mur

Zone de pose en tableau

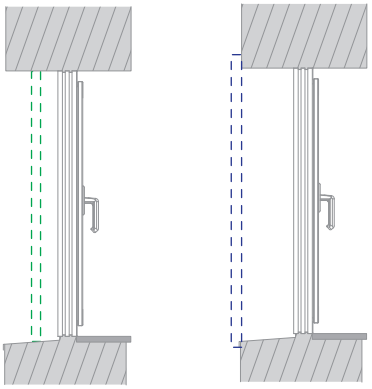

www.domondo.fr
magasin@domondo.fr
tel.: +33 187 650 023

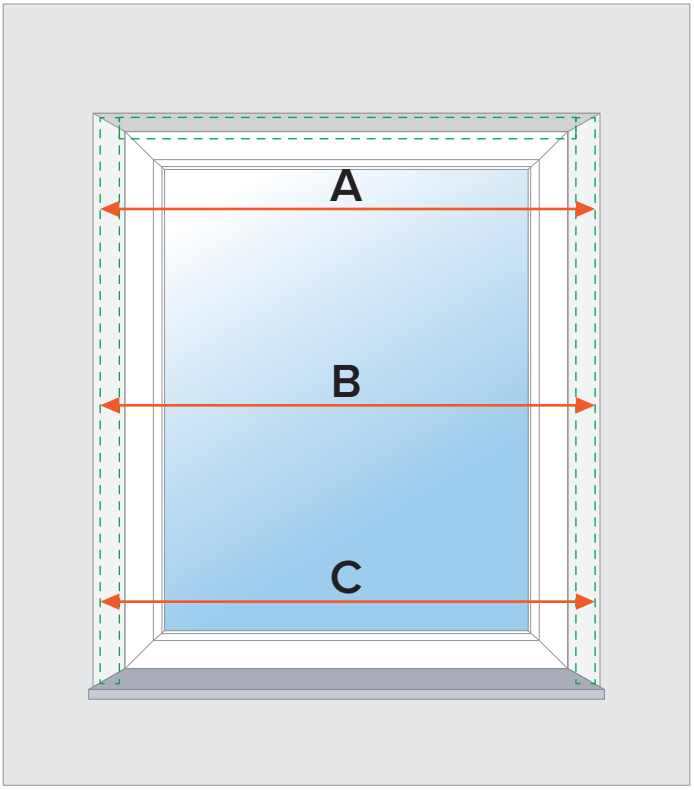

Prise de mesure pour pose en tableau

Insérez les dimensions en millimètres (mm)

Afin de saisir les mesures les plus précises, nous recommandons de mesurer la largeur du châssis à au moins trois endroits, sur différents niveaux.

Lorsque vous insérez la largeur souhaitée dans le configurateur, insérez la mesure la plus basse saisie diminuée de 2 mm :

largeur = min(A, B, C) - 2mm

Exemple:
min(700, 702, 701) - 2 = 700 - 2 = 698mm

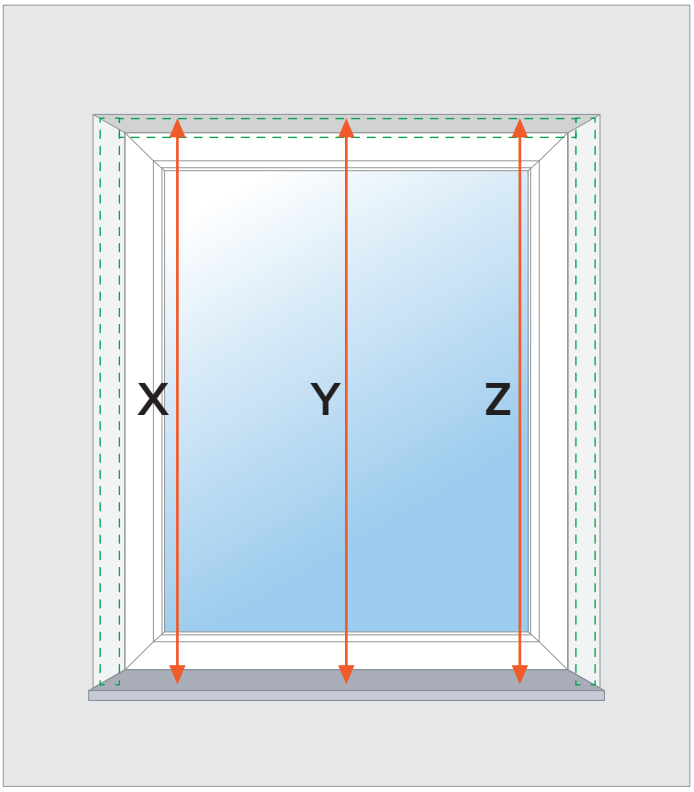

Lorsque vous insérez la hauteur souhaitée dans le configurateur, insérez la mesure la plus basse saisie diminuée de 2 mm :

wysokość = min(X, Y, Z) - 2mm

hauteur :
min(1402, 1407, 1401) - 2 = 1401 - 2 = 1399mm

www.domondo.fr
magasin@domondo.fr
tel.: +33 187 650 023

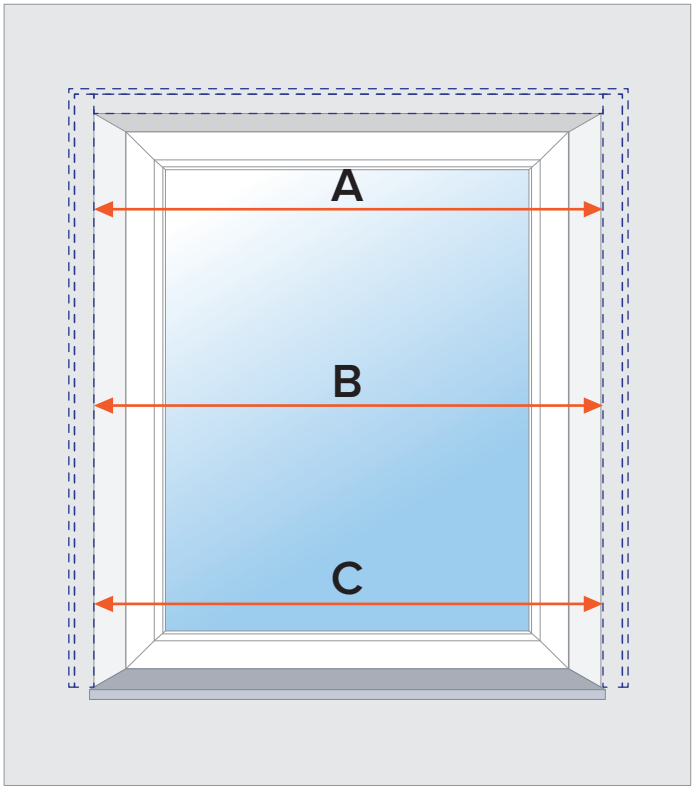

Prise de mesure pour l'installation au mur

Insérez les dimensions en millimètres (mm)

Afin de saisir les mesures les plus précises, nous recommandons de mesurer la largeur du châssis à au moins trois endroits, sur différents niveaux.

Lorsque vous insérez la largeur souhaitée dans le configurateur, insérez la mesure moyenne saisie augmentée de la largeur des coulisses et du cadre. En fonction de la variante choisie :

Cadre triangulaire (oblique) :

$$\textbf{largeur} = \frac{A + B + C}{3} + 94$$

Cadre rectangulaire :

$$\textbf{largeur} = \frac{A + B + C}{3} + 100$$

Exemple - cadre triangulaire :

$$\frac{700 + 702 + 701}{3} + 94 = 701 + 94 = 795 \text{ mm}$$

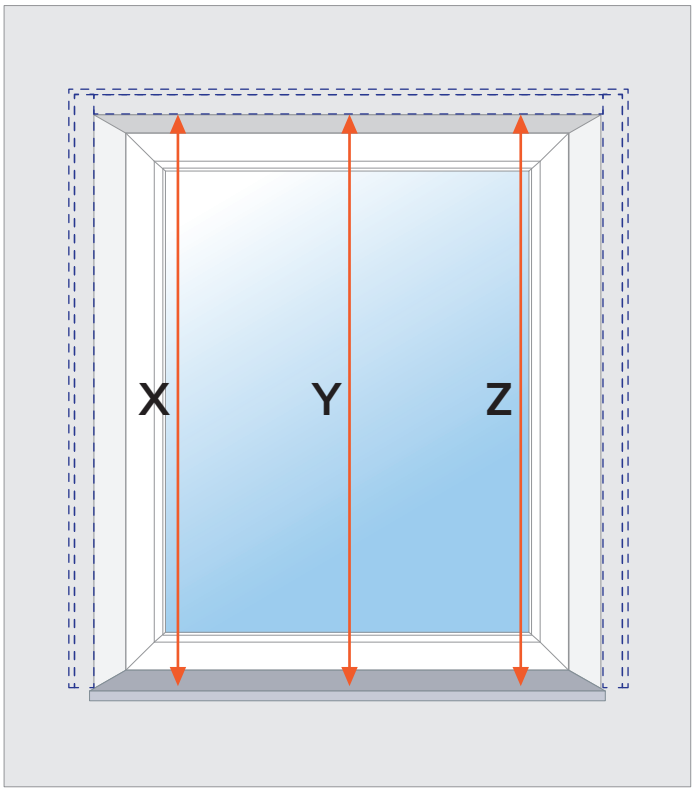

Lorsque vous insérez la hauteur souhaitée dans le configurateur, insérez la mesure moyenne saisie augmentée de la hauteur du profil et du cadre :
En fonction de la variante choisie :

Cadre triangulaire (oblique) :

$$\textbf{hauteur} = \frac{X + Y + Z}{3} + 42$$

Cadre rectangulaire :

$$\textbf{hauteur} = \frac{X + Y + Z}{3} + 45$$

Exemple - cadre triangulaire ::

$$\frac{1400 + 1402 + 1401}{3} + 42 = 1401 + 42 = 1443 \text{ mm}$$

www.domondo.fr
magasin@domondo.fr
tel.: +33 187 650 023