Notice de pose des stores enrouleurs avec coffre

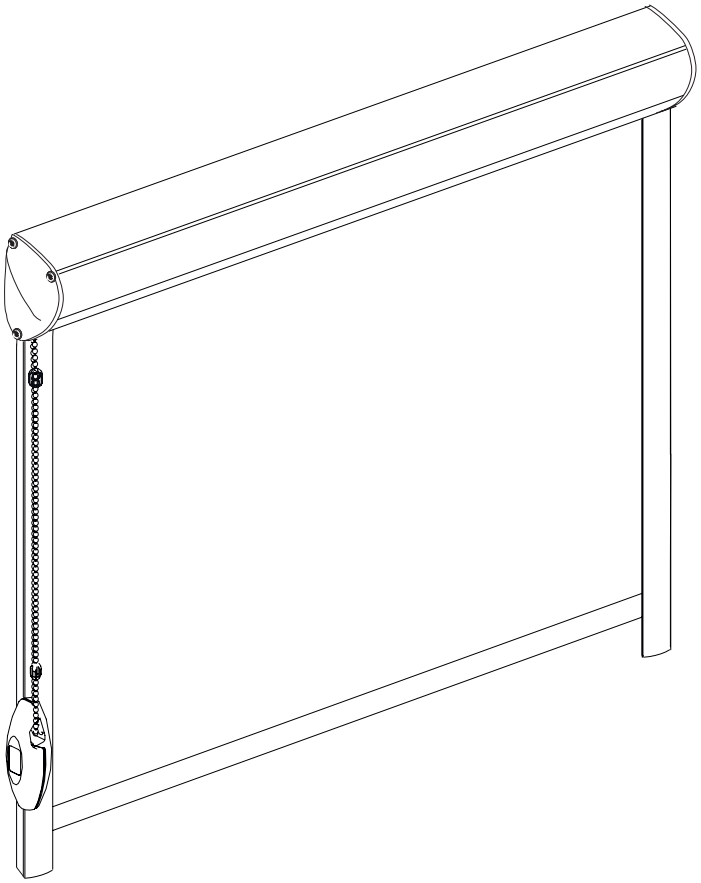

Système avec coffre en PVC et avec les coulisses. Montage sur l'ouvrant de la fenêtre (Sans perçage, à coller)

Avertissement

Les cordons, chaînettes et sangles à boucles qui pendent librement peuvent s'avérer dangereux pour les jeunes enfants. Les jeunes enfants risquent de s'étrangler avec les boucles formées par les cordons, et les chaînettes permettant de contrôler l'ouverture des produits. Les cordons pourraient également s'enrouler autour de leur cou. Pour éviter tout risque d'étranglement et d'emmêlement, les cordons doivent être tenus hors de portée des jeunes enfants. Les lits, les lits pour enfants et les meubles doivent se situer à distance des cordons des stores.

1

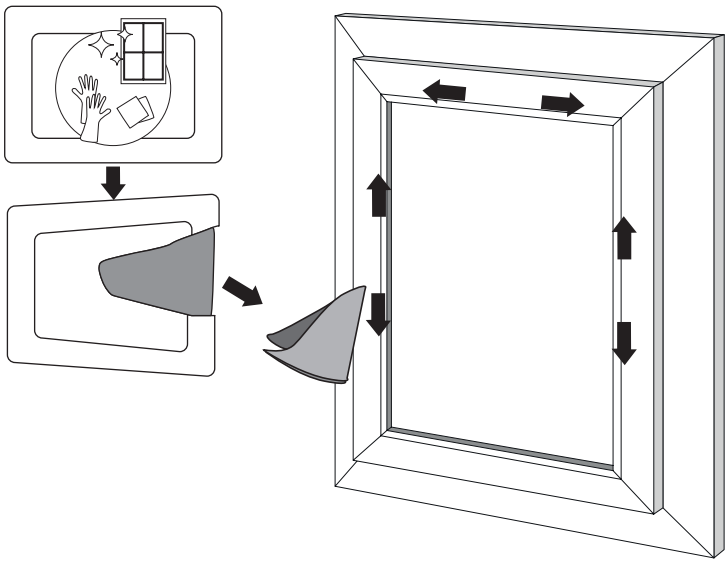

2

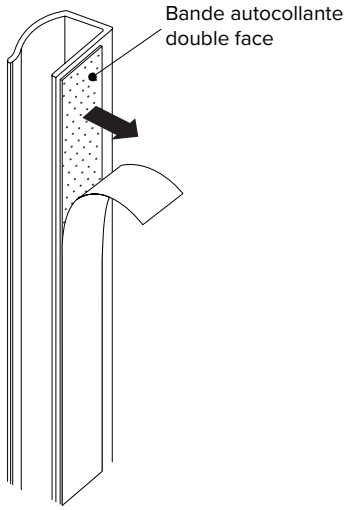
Bande autocollante
double face

3

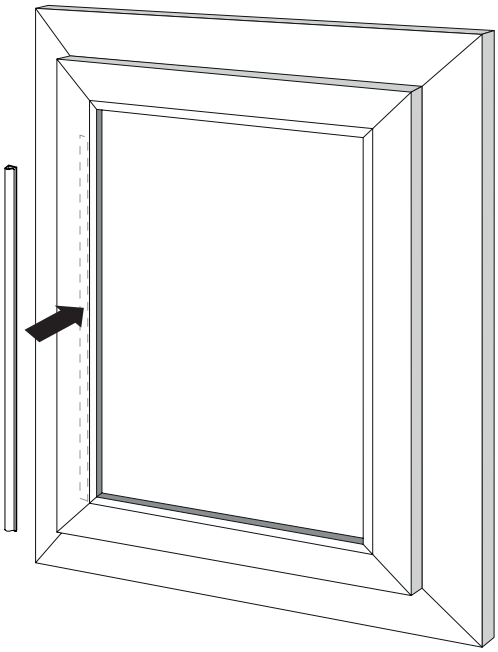

4

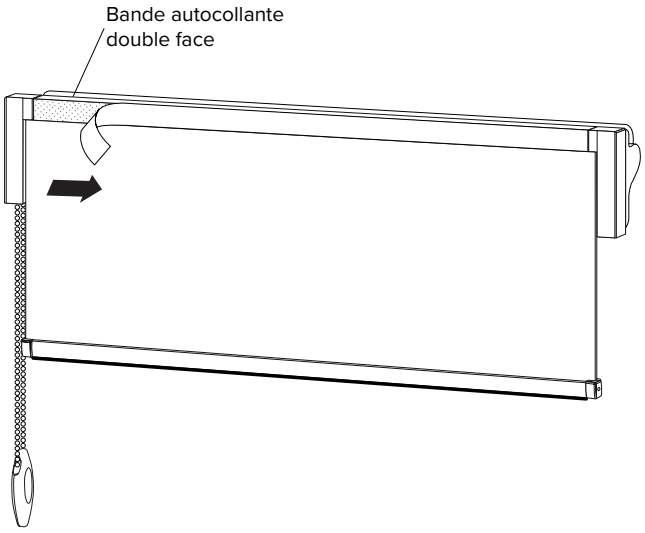
Bande autocollante
double face

5

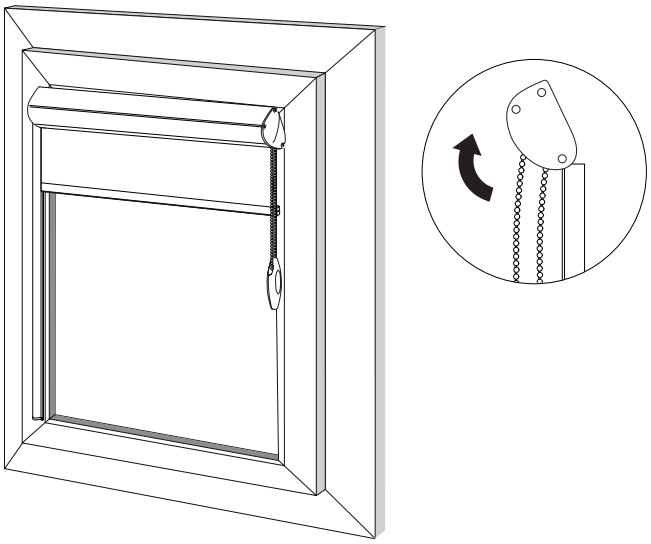

6

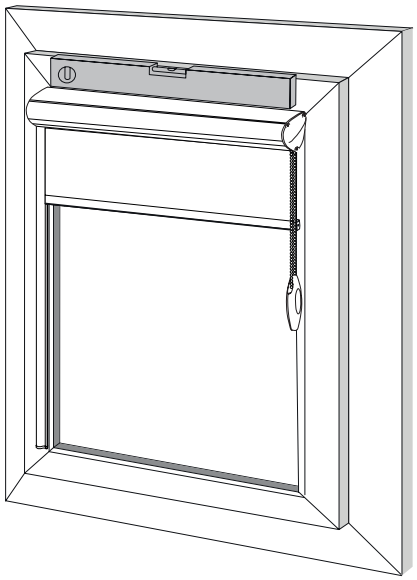

7

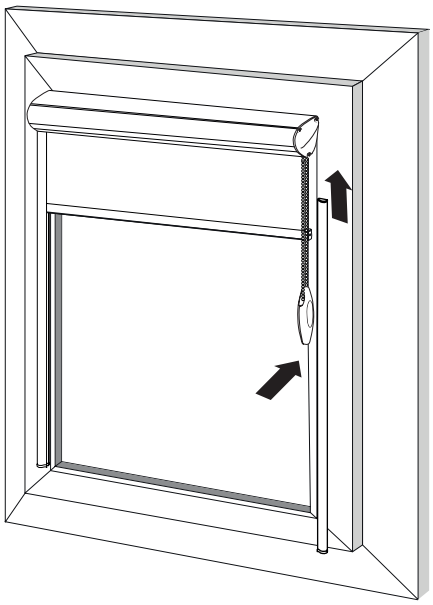
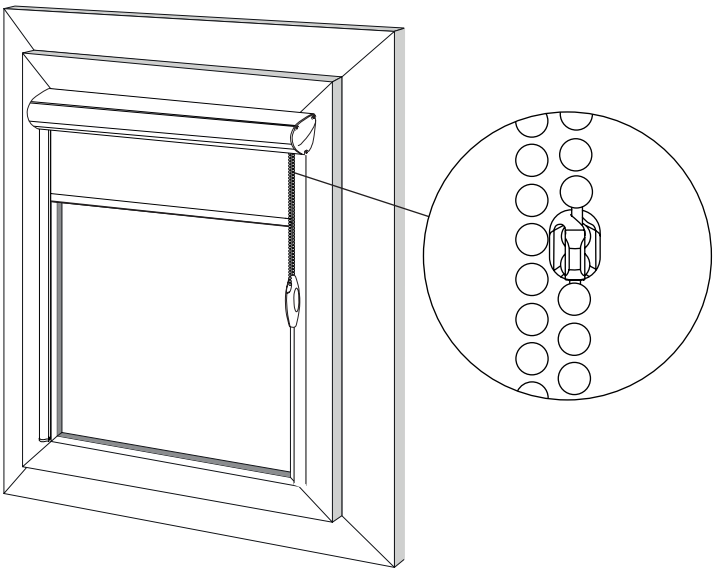
8