Notice de prise de mesure
Store enrouleur jour nuit avec coffre à percer

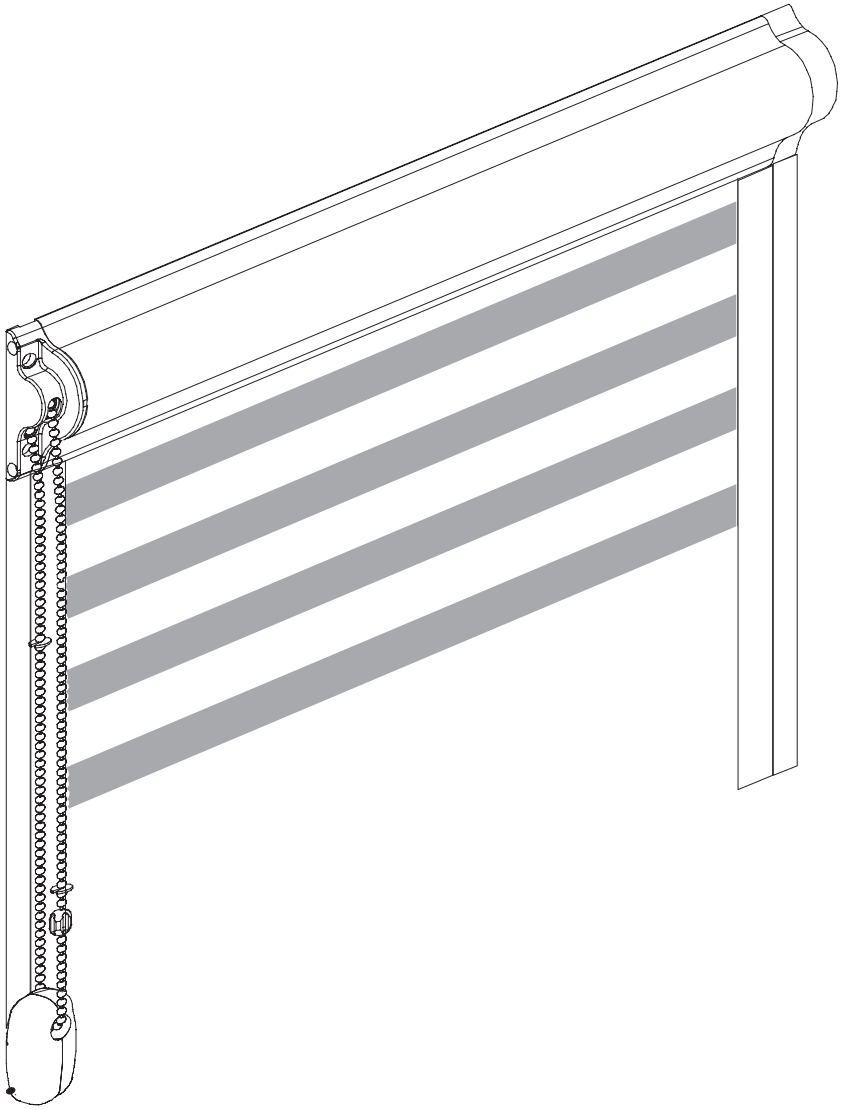

domondo

rys. 1

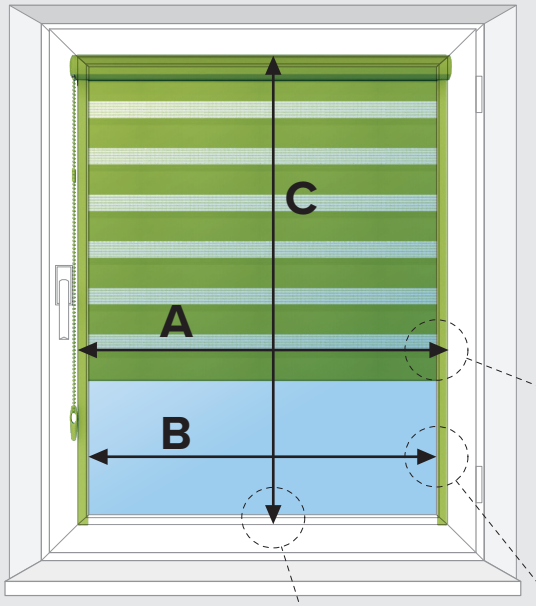

Insérez les dimensions en millimètres (mm)

largeur de la vitre avec les parcloses = **A**

largeur de la vitre = **B**

hauteur = **C**

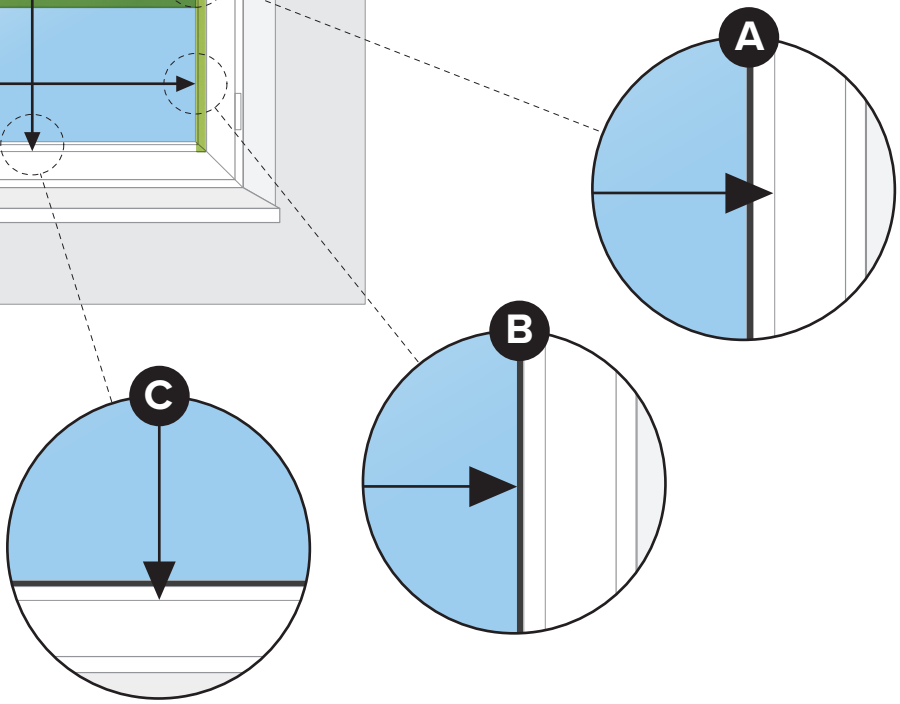

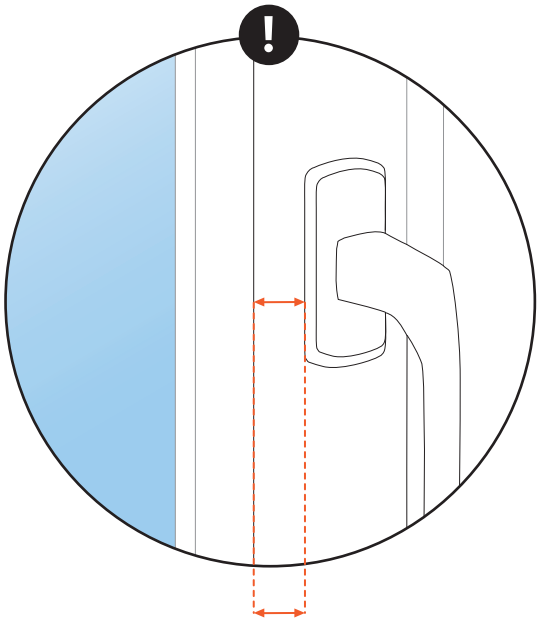

Attention : assurez-vous que la distance entre l'arête de la parclose et les éléments de poignée est égale à **10 mm** au minimum pour pouvoir fixer la coulisse.